DS2P DS4P

Difusores Largo Alcance

Submittal

Características:

- Difusor tipo multi-tobera de largo alcance para inyección
- Montado en panel rectangular, con 2 ó 4 elementos
- Dirección individual de descarga multiorientable de 0° a 38°
- Con compuerta de regulación de volumen (DS2P Y DS4P)
- Sin compuerta (DSS2P Y DSS4P)
- Recomendado para tiros largos y concentrados
- Ideal para aplicaciones en ambientes de alta humedad

Materiales y Acabados:

- Toberas fabricadas en aluminio
- Paneles en acero
- Paneles en aluminio disponibles con cargo adicional
- Colores de línea: blanco, blanco tablaroca, negro mate o color aluminio
- Colores especiales también disponibles

Nombre de la obra:_____
Ubicación:_____
Arquitecto: _____
Ingeniero: _____
Contratista: _____

Presentado por:

Fecha:

Av. División del Norte N°76 Col. Memetla, Cuajimalpa México. C.P. 05330 D.F.

www.innes.com.mx

Nota: Este submittal está diseñado para demostrar dimensiones generales de dicho producto. Los dibujos de este submittal no son elaborados con la intención de especificar aspectos exactos del producto. Estos dibujos no están a escala. Innes Aire S.A. de C.V. se reserva el derecho de hacer cambios sin previo permiso.

Ninguna parte de este documento podrá ser reproducida o retransmitida de cualquier forma; siendo estas: electrónicas o mecanografeadas; incluyendo fotocopiado, grabado y/o cualquier sistema de alojamiento de información sin previo permiso de INNES AIRE S.A. DE C.V.

DS2P DS4P

Difusores Largo Alcance

Submittal

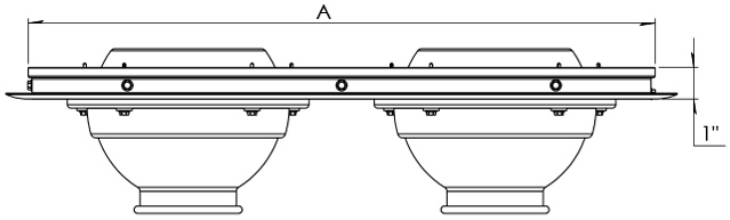

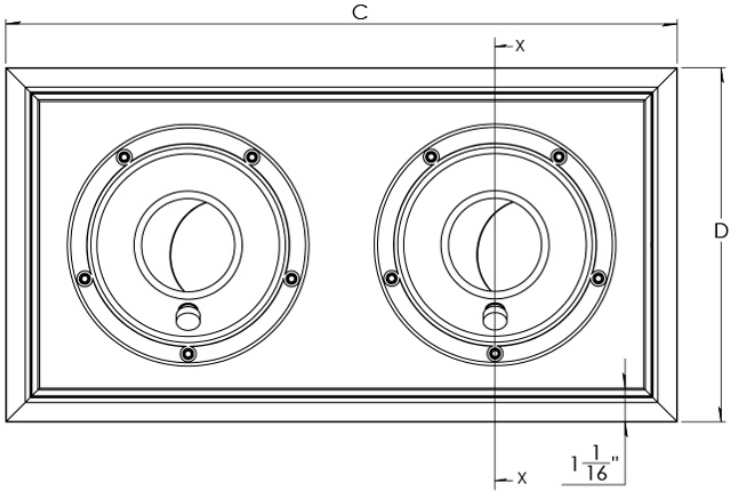

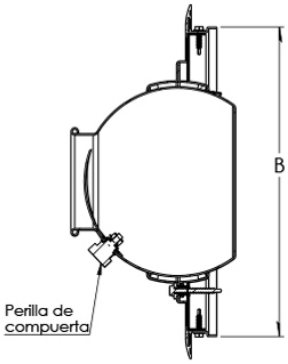

Sección X-X

Modelo del difusor	Dimensión de ducto	A	B	C	D	N° Elementos
DS2P - 06	20 X 10	19 3/4	9 3/4	21 3/16	11 3/16	2
DS2P - 08	24 X 12	23 3/4	11 3/4	25 3/16	13 3/16	2
DS2P - 10	30 X 16	29 3/4	15 3/4	31 3/16	17 3/16	2
DS2P - 12	34 X 18	33 3/4	17 3/4	35 3/16	19 3/16	2
DS2P - 14	34 X 18	33 3/4	17 3/4	35 3/16	19 3/16	2
DS2P - 16	42 X 22	41 3/4	21 3/4	43 3/16	23 3/16	2
DS2P - 18	48 X 24	47 3/4	23 3/4	49 3/16	25 3/16	2
DS2P - 20	48 X 24	47 3/4	23 3/4	49 3/16	25 3/16	2

Nombre de la obra:_____
Ubicación:_____
Arquitecto: _____
Ingeniero: _____
Contratista: _____

Presentado por:

Fecha:

Av. División del Norte N°76 Col. Memetla,
Cuajimalpa México. C.P. 05330 D.F.

www.innes.com.mx

Nota: Este submittal está diseñado para demostrar dimensiones generales de dicho producto. Los dibujos de este submittal no son elaborados con la intención de especificar aspectos exactos del producto. Estos dibujos no están a escala. Innes Aire S.A. de C.V. se reserva el derecho de hacer cambios sin previo permiso.

Ninguna parte de este documento podrá ser reproducida o retransmitida de cualquier forma; siendo estas: electrónicas o mecanografeadas; incluyendo fotocopiado, grabado y/o cualquier sistema de alojamiento de información sin previo permiso de INNES AIRE S.A. DE C.V.

DS2P DS4P

Difusores Largo Alcance

Submittal

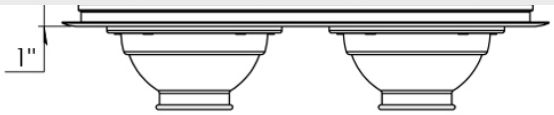

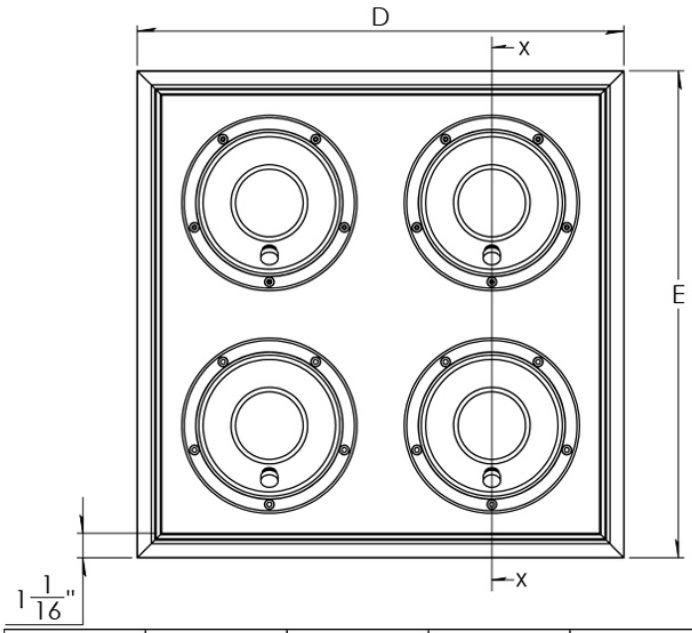

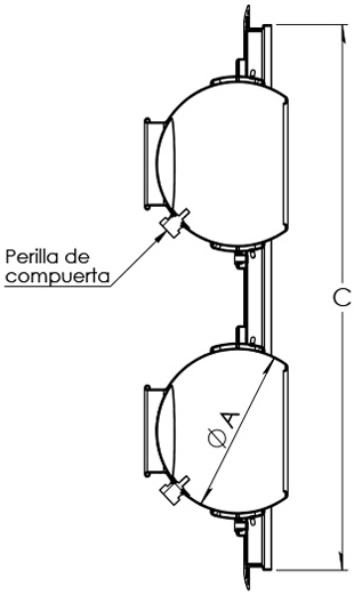

Sección X-X

Modelo del difusor	Dimensión de ducto	A	B	C	D	E	N° de elementos
DS4P - 06	20 X 20	5 29/32	19 3/4	19 3/4	21 3/16	21 3/16	4
DS4P - 08	24 X 24	7 7/8	23 3/4	23 3/4	25 3/16	25 3/16	4
DS4P - 10	30 X 30	10 1/2	29 3/4	29 3/4	31 3/16	31 3/16	4
DS4P - 12	34 X 34	12	33 3/4	33 3/4	35 3/16	35 3/16	4
DS4P - 14	34 X 34	12	33 3/4	33 3/4	35 3/16	35 3/16	4
DS4P - 16	42 X 42	16 5/32	41 3/4	41 3/4	43 3/16	43 3/16	4
DS4P - 18	48 X 48	18 1/2	47 3/4	47 3/4	49 3/16	49 3/16	4
DS4P - 20	48 X 48	18 1/2	47 3/4	47 3/4	49 3/16	49 3/16	4

Nombre de la obra:_____
Ubicación:_____
Arquitecto: _____
Ingeniero: _____
Contratista: _____

Presentado por:

Fecha:

Av. División del Norte N°76 Col. Memetla,
Cuajimalpa México. C.P. 05330 D.F.

www.innes.com.mx

Nota: Este submittal está diseñado para demostrar dimensiones generales de dicho producto. Los dibujos de este submittal no son elaborados con la intención de especificar aspectos exactos del producto. Estos dibujos no están a escala. Innes Aire S.A. de C.V. se reserva el derecho de hacer cambios sin previo permiso.

Ninguna parte de este documento podrá ser reproducida o retransmitida de cualquier forma; siendo estas: electrónicas o mecanografeadas; incluyendo fotocopiado, grabado y/o cualquier sistema de alojamiento de información sin previo permiso de INNES AIRE S.A. DE C.V.